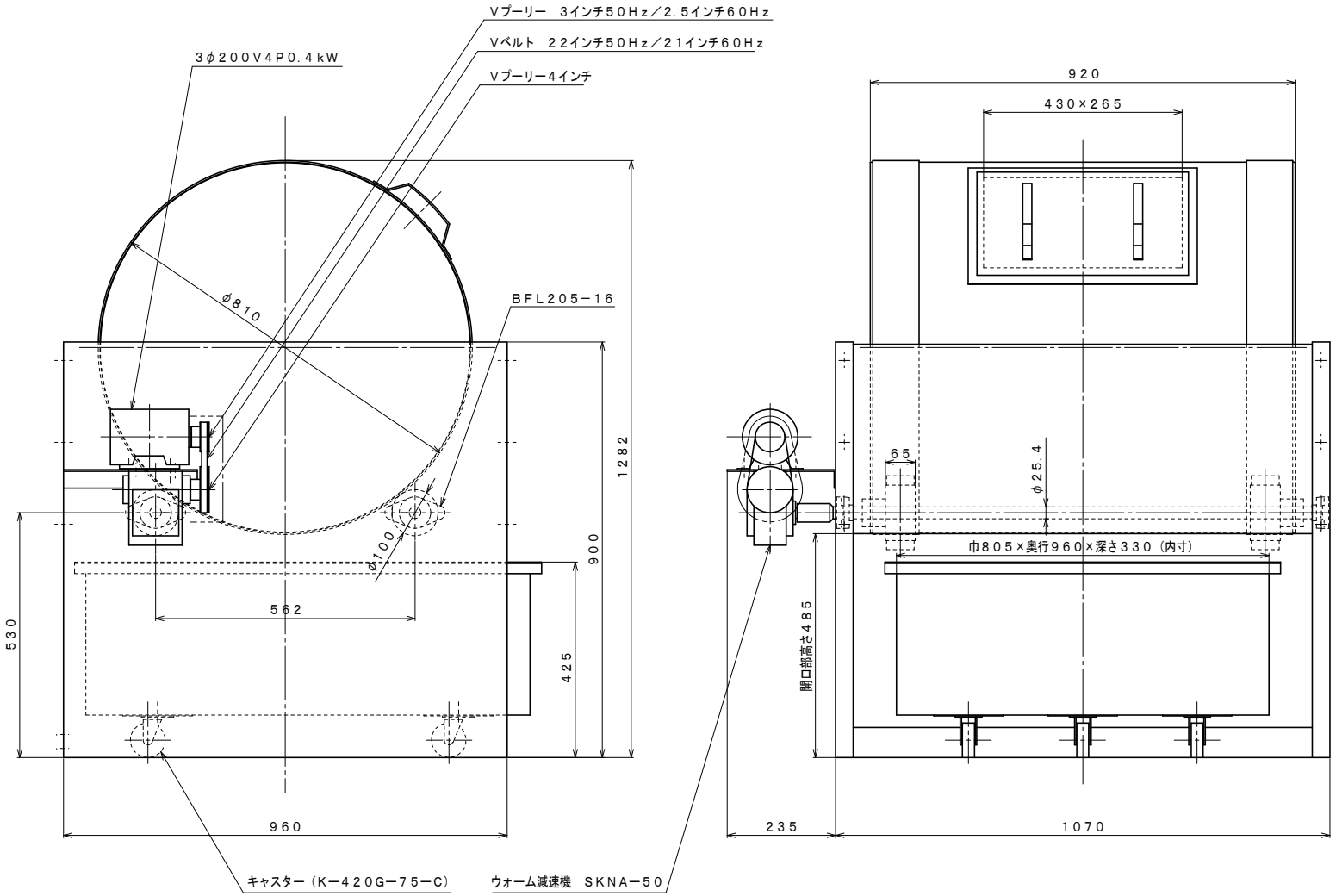

株式会社 オカドーハザック		図名 FKD−260外形寸法図	図番 FK−260HP