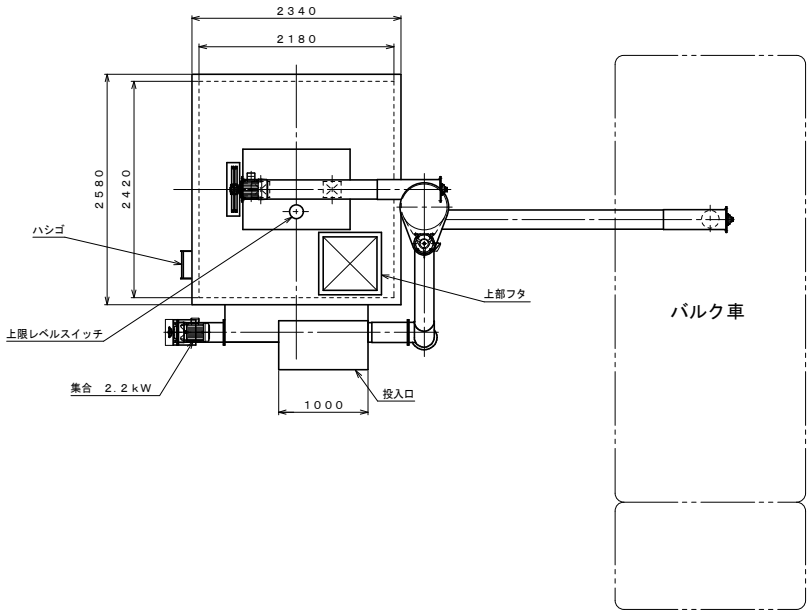

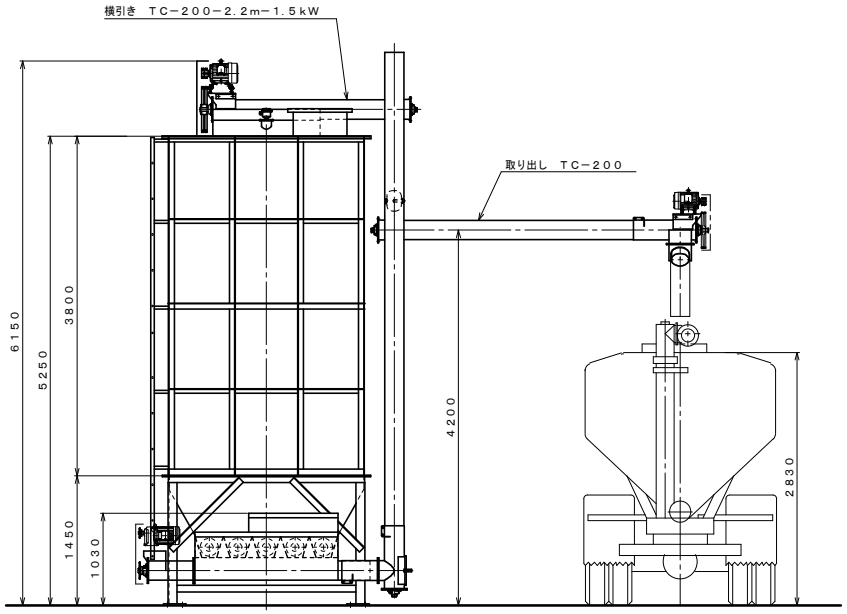

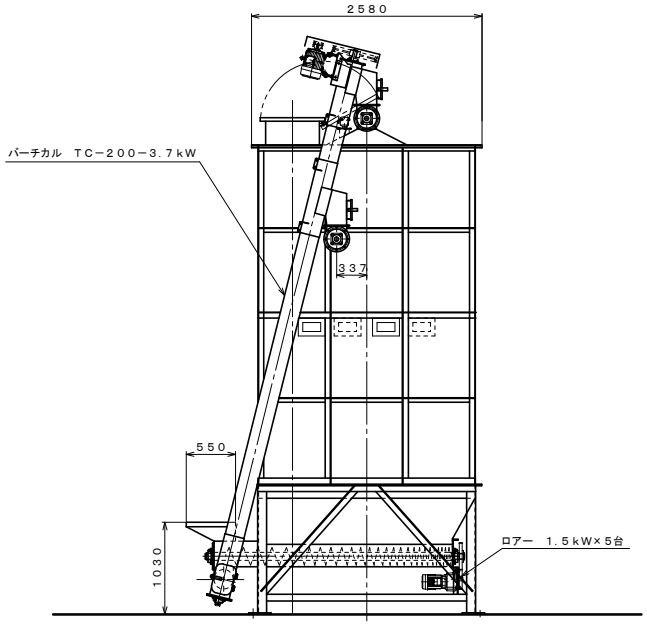

株式会社 オカドーハザック	図名 NBB22m3　寸法図	日付	図番 NB−022